KORREKTURABZUG / STANDSKIZZE

Artikel-Nr. OP_63_02

Artikelbezeichnung Taschenlampe„mechanic“

Maßstab: 1:1

= unser Positionsvorschlag

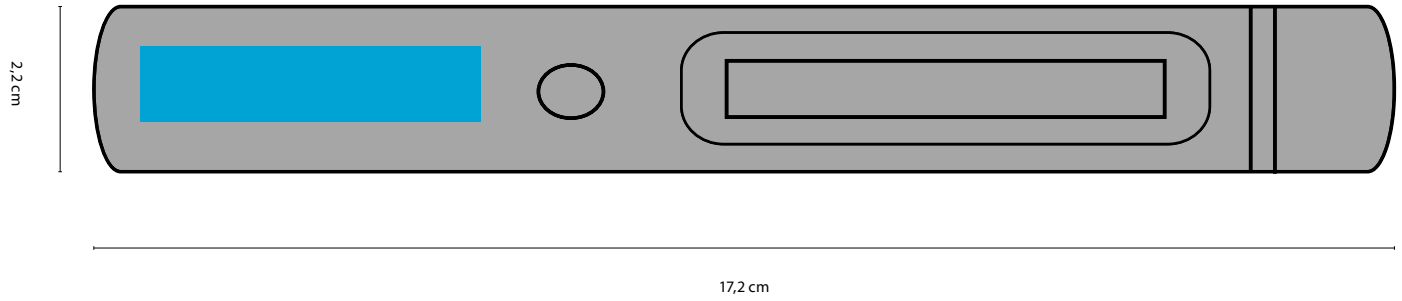

Logo Maßstab: 1:1

3x0,8

Druckgruppe:

D2 - Tampondruck/Siebdruck
L - Lasergravur

Druckcode	Werbefläche
☐ D2-1	3 x 0,8 cm
☐ D2-2	3 x 0,8 cm
☐ D2-3	3 x 0,8 cm
☐ D2-4	3 x 0,8 cm
☐ L	3 x 0,8 cm

Verfügung Farbe

☐ 020 schwarz

promostore®

Transferdruck
Schwarz/Weiß Linienstärke bis 0,4 mm
Farbige Linienstärke bis 0,8 mm
Keine Aussprung darf unter 0,5 mm liegen

Siebdruck
Linienstärke bis 0,4 mm / 8pt
Nur Schwarz oder Wieß

Tampondruck
Linienstärke bis 0,4 mm

Strick
S= 25cm²
M= 50 cm²
L= 100 cm²
mind. Höhe Buchstaben 6mm

Bei allen Veredlungsarten bitte Farben in Pantone angeben und für allen Druckarten sind Sondermaße möglich auf Anfrage!